EMMETI

Sistemas para instalar

AQUECIMENTO DE AMBIENTES

Catálogo de Produtos 2018

BR 01

Fábrica EMMETI - Itália

Inovação, experiência e liderança

Fundada em 1976, a italiana Emmeti é uma das líderes em seu segmento na Europa.
Parte, pela excelência de seus produtos – portadores das mais importantes Certificações Europeias – e principalmente, pela sua tecnologia responsável, acessível e inovadora.

Evolução, mudar sendo os mesmos

Em 2015, o grupo italiano Emmeti foi adquirido pelo Grupo Rettig.
O Grupo Rettig é uma empresa familiar finlandesa que cria valores de geração em geração, de forma sustentável e com crescimento a longo prazo e para isso, atua estrategicamente em diversos segmentos.
A divisão da Rettig ICC - Climatização e conforto, abrange as marcas: Vogel & Not - Radiadores, toalheiros, piso aquecido, chaminés e sistemas de exaustão; Prumo Radson - Radiadores, toalheiros, piso aquecido, válvulas e controladores; Hewing - Tubos termoplásticos para hidráulica e calefação; MMA - válvulas e controladores. E agora somam ao portfólio as linhas de produtos da FIV - Fábrica Italiana de Válvulas e da Emmeti.
Desta forma, a marca Emmeti se fortalece ainda mais, sendo parte importante do segmento da Rettig ICC, oferecendo soluções inteligentes e integradas para sistemas hidráulicos, ar condicionado, energia renovável, climatização e conforto.

Qualidade, tecnologia e pesquisa

A Emmeti tem como meta a pesquisa constante em novas aplicações e sustentabilidade, como a energia solar. Em seu portfólio, são encontradas soluções viáveis para o mercado da construção civil. Visa ainda garantir total segurança de seus produtos, sempre proporcionando aos seus clientes modernas soluções para instalações hidráulicas (água quente e fria), gases combustíveis (GN e GLP) e também climatização de ambientes.

O Principal Capital

O sucesso do grupo Emmeti é resultante do trabalho em equipe em todas as etapas, da pesquisa ao pós-venda com o treinamento de instaladores, a equipe da Emmeti se dedica a atender o cliente e compartilhar experiências de sucesso na utilização dos produtos, nas mais variadas instalações, com o mesmo comprometimento.

Presença em diversos países

Ao longo desses anos, a Emmeti expandiu seus negócios através de sedes na Itália, Espanha, França, Brasil e Inglaterra. Além disso, hoje marca presença em toda a Ásia, Europa e Américas, por meio de importadores e distribuidores autorizados. E agora, o Grupo Rettig possui cerca de 4.200 colaboradores com sede em 28 países e atingiu um volume de negócios de 898 milhões de euros em 2015.

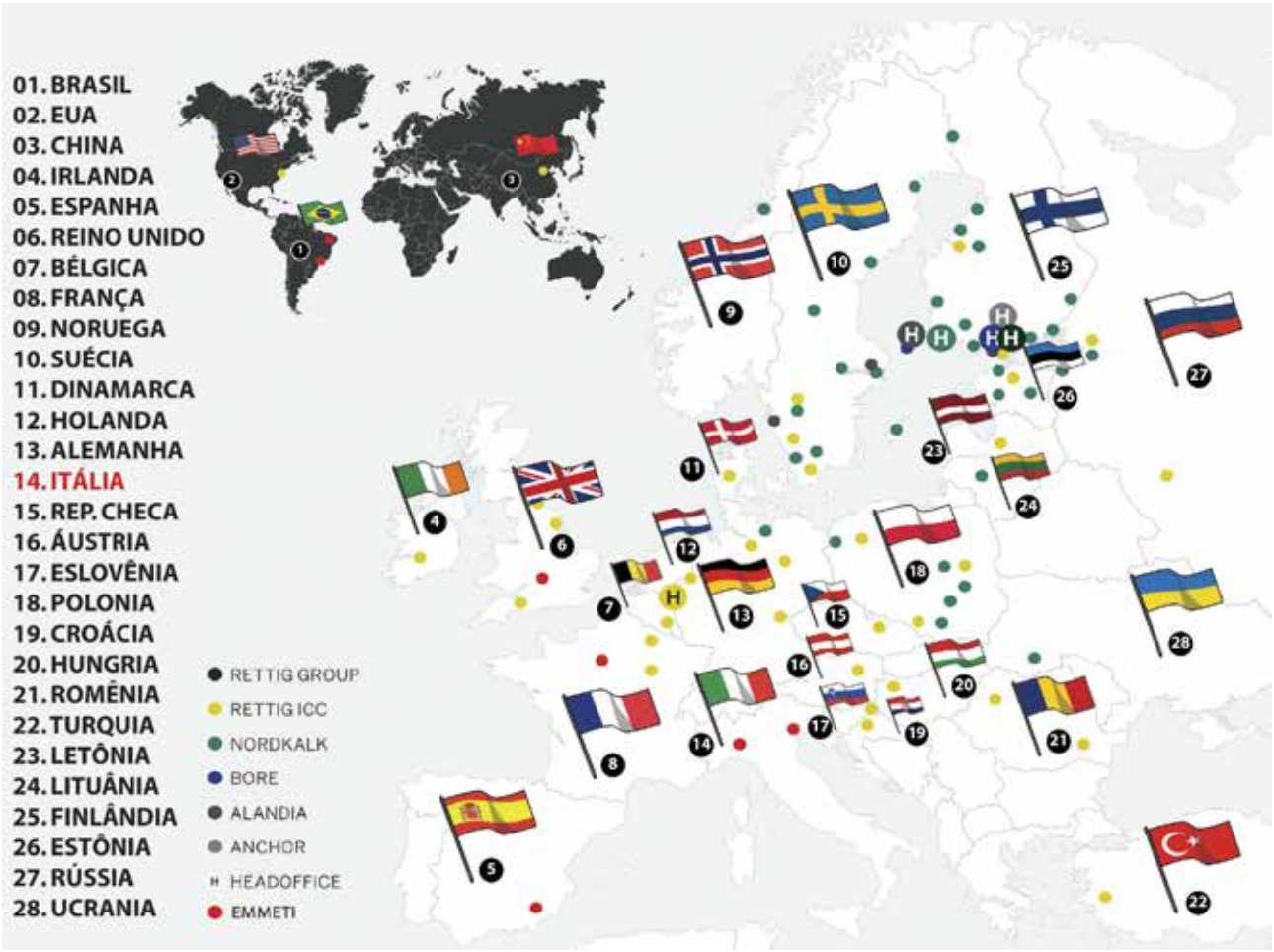

Algumas Fábricas do Grupo

Fábrica EMMETI - Vigonovo - Itália

Fábrica F.I.V. - Brescia - Itália

Índice Geral

Aquecimento de Ambientes

Piso Aquecido		08
	Tubo de Alum nio	09
	Coletor Topway	10
	Metalbox	12
	Firstbox	14
Floor Control Unit		
	Bomba Circuladora Shark	16
	Floor Control	18
Acess rios de Controle para Coletores e Regulagem T rmica		19
Cabeça Eletrot rmica		22
Vaso de Expans o		22
Painel Isolante		23
Distribuidores	Modular	24
	Multiplex	24
Caixas de Distribuiç o	Termobox	25
V lvulas e Detentores	Full Manual	26
	Full Termostatiz vel	28
Cabeça Termost tica	Sensor	30
V lvulas Eliminadora de Ar		31
Radiador		32
Toalheiro Aquecido		32
Termostatos		
	Smarty	33
	Termec	34
	Imers o e Contato	34

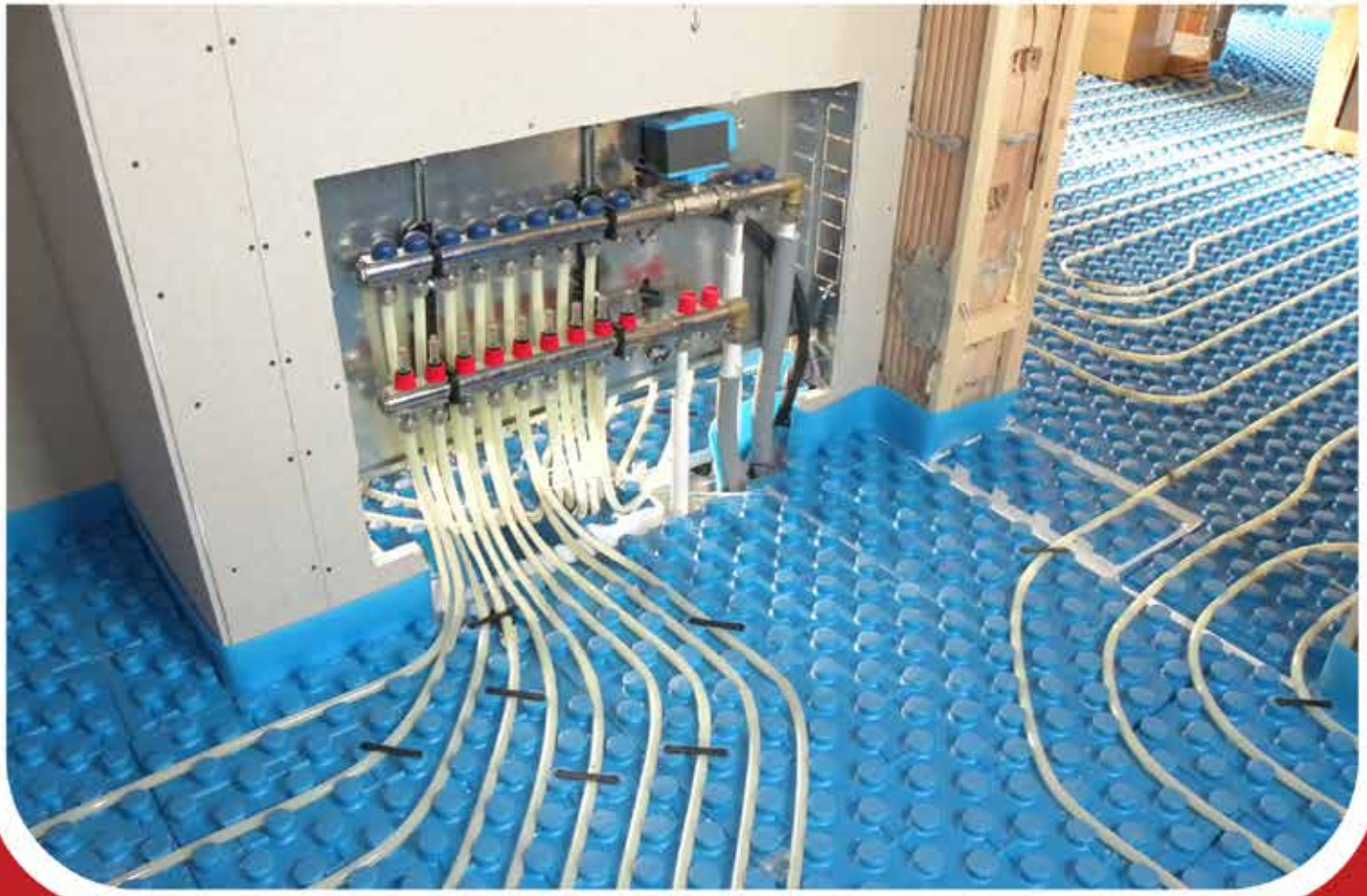

AQUECIMENTO

AQUECIMENTO

Tubo Multicamada, Coletores Topway, Metalbox, Metalbox Plus — Pág 09-13

Firstbox, Módulos de Distribuição, Bombas, Kits de Válvulas — Pág 14-18

Coletor, Caixas Elétricas, Kit Regulador, Kit de Válvulas, Kit Extremidade — Pág 19

Válvula Eliminadora, Alimentador, Obturador, Detentor, Tampa, Redução, Niple — Pág 20-21

Cabeça Eletrotérmica, Vaso de Expansão, Painel Isolante, Acessórios — Pág 22-23

Distribuidor Multiplex, Niple para Distribuidor, Distribuidor Modular — Pág 24

Termobox, Acessórios — Pág 25

Válvulas Detentoras (Full) Man. e Termostatizáveis, Sensor, Válvulas Eliminadoras de Ar — Pág 26-31

Radiador, Toalheiros — Pág 32

Termostatos — Pág 33-34

EMMETI

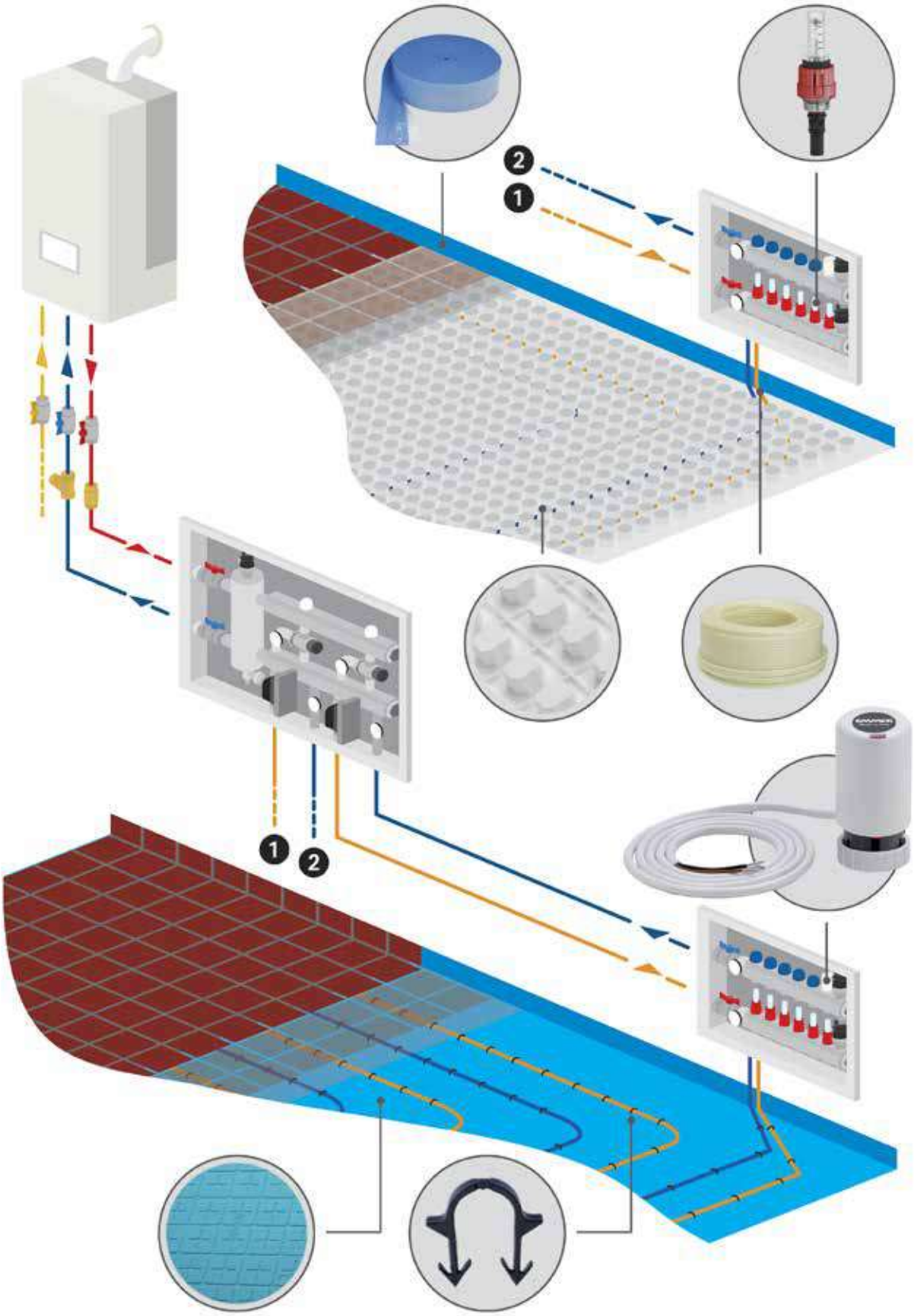
2
1
1
2

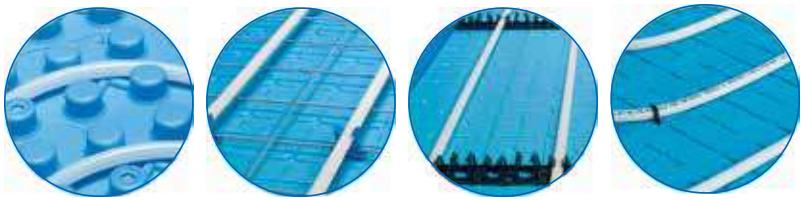

O crescente sucesso mundial que o sistema de aquecimento por piso radiante vem conquistando é uma conseqüência da qualidade do material aplicado, da solução inteligente do isolamento térmico e da valorização da obra.

Modernos métodos de cálculo, técnicas testadas, materiais inovadores e de melhores condições de isolamento térmico dos edifícios são as condições que colocaram esta tecnologia como uma solução imbatível.

O aquecimento do ambiente é uniforme, gerando maior conforto térmico, seja qual for o seu tamanho.

A distribuição do ambiente aquecido é uniforme, o calor irradiado a partir do chão transmite energia para as paredes, reduzindo a troca de calor com as pessoas que ocupam o espaço.

Ao contrário dos aquecedores e aparelhos de ar-condicionado comuns, esse sistema mantem a umidade do ar evitando a decomposição de poeira no ambiente e os problemas respiratórios.

O Piso Aquecido Emmeti oferece componentes específicos para instalações rápidas e fáceis. Um sistema durável, confiável e excelente desempenho.

A elevada qualidade dos produtos, as características técnicas dos materiais utilizados e a extrema flexibilidade de montagem, oferecem a possibilidade de instalar o Piso Aquecido Emmeti em todo tipo edifício.

O Piso Aquecido Emmeti é invisível e não interfere na decoração.

TUBO DE ALUMÍNIO GERPEX EM BOBINAS

Medida	Embalagem	Código
16 mm x 2	100 m	28106000
16 mm x 2*	200 m	28106010
20 mm x 2	100 m	28106004
26 mm x 3	50 m	28102906
32 mm x 3	50 m	28102908

***DISPON VEL AT O FIM DOS ESTOQUES**

TEMPERATURA MÁXIMA 95 °C.

Obs.: Recomendado para instalação em sistema de radiadores.

TUBO DE ALUMÍNIO ALPERT EM BOBINAS

Medida	Embalagem	Código
16 mm	100 m	28107002
16 mm	200 m	28107000
16 mm	500 m	28107004

TEMPERATURA MÁXIMA 70 °C.

Obs.: Não recomendado para instalação em sistema de aquecimento solar e radiadores.

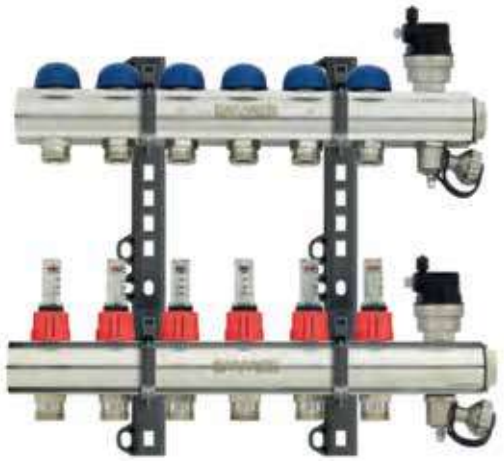

UM SISTEMA COMPLETO E VERS TIL: FINALMENTE, AT UMA PEQUENA CASA PODE POSSUIR UMA INSTALAÇ O DE AQUECIMENTO!

O novo coletor tipo barra "Controller", com sua multiplicidade de componentes, representa a resposta ideal à exigência do instalador hidráulico moderno. Oferece um notável número de soluções de instalações: da mais simples à mais complexa.

Os instaladores exigentes possuem a oportunidade, com o coletor Controller, de propor um sistema completo que valoriza a instalação, por mais simples que seja.

A qualquer momento pode-se modificar e/ou complementar o sistema de distribuição sem dificuldade, pois existe uma gama de acessórios que podem ser utilizados para isso.

O coletor Controller pode ser fornecido com válvula de descarga, eliminadora de ar, cabeça termostática e medidor de vazão com acabamento niquelado.

Rapidez, facilidade e segurança na execução

Oferecemos ao instalador um sistema que constitui um combinado de componentes muito simples e que interagem, favorecendo a rapidez e a segurança.

O sistema Controller foi elaborado para facilitar o trabalho do instalador e sempre irá reduzir o tempo de instalação, melhorando o serviço proposto ao cliente.

Ambiente de forma inteligente, sem intervir na estrutura da casa. Tudo é feito da caixa de distribuição e o coletor Controller passa a ser o centro de controle de todo o sistema de instalação de aquecimento.

DADOS T CNICOS

• Temperatura de trabalho:	110 °C
• Pressão de trabalho:	10 BAR
• Rosca do corpo do distribuidor:	1" - 1 1/4"
• Rosca das derivações:	24x19

Nota: Rosca 24x19 - rosca diâmetro 24 mm e 19 filetes por polegada.

QUALIDADE E CONFIANÇA

De elevada qualidade, a robustez dos componentes e do acabamento rendem ao Topway confiança e funcionalidade, prolongando a vida da instalação, reduzindo manutenção.

A garantia de qualidade é consequência de uma produção altamente automatizada, que determina a constância das características construtivas dos lotes em produção.

Todos os componentes estão sujeitos a rigoroso controle, teste e laudo obrigatório, peça por peça, antes de chegarem na mão do instalador.

Os coletores pré-montados são 100% testados.

CONFORTO PERSONALIZADO

Com o Topway é possível subdividir a casa em áreas controladas, sem limites, mediante uma simples aplicação de um sistema termoelétrico por comando de uma válvula.

Um instalador poderá realizar a regulagem da temperatura em um ambiente de forma inteligente, sem intervir na estrutura da casa. Tudo é feito da caixa de distribuição e o coletor Topway passa a ser o centro de controle de todo o sistema de instalação de aquecimento.

INVESTIMENTO X ECONOMIA

O controle de temperatura de cada área pode ser feito de forma independente e personalizada, sem perdas de calor e proporcionando economia na sua utilização.

CONTROLLER
COLETOR DE DISTRIBUIÇ O PR -MONTADO, NIQUELADO, COM DERIVAÇ ES ROSCA 24 X 19 (ALIMENTAÇ O E RETORNO)

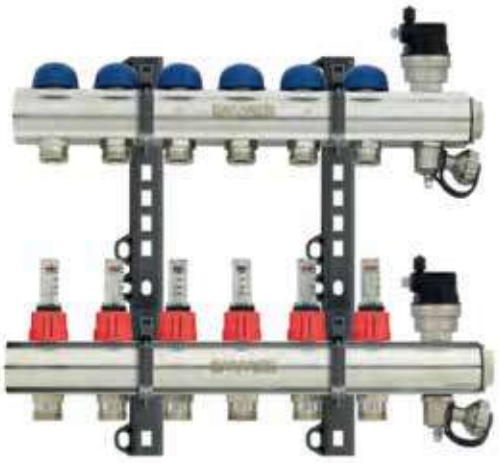

O coletor pré-montado Controller é fornecido completo, com os seguintes itens:

- Detentor com dupla regulagem micrométrica na ida
- Válvula de regulagem manual predisposta para cabeça eletrotérmica
- 2 Tampas de 1" ou 1 1/4" com vedação por anéis de borracha
- 2 Válvulas de descarga de 1/2"
- 2 Válvulas eliminadoras de ar de 1/2" com regulagem superior
- 2 Suportes metálicos duplos de 1" ou 1 1/4"

Obs.:
São fornecidos à parte 2 Válvulas de esfera de 1" ou 1 1/4" com alavanca borboleta azul e vermelha, com conexão porta-termômetro e termômetro.

DIST NCIA ENTRE EIXOS: 50MM

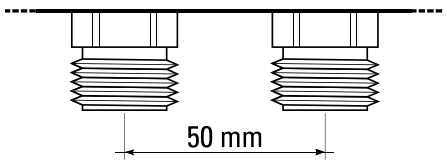

ROSCAS: 24 X 19 EUROCONO

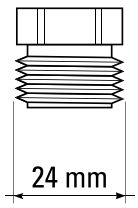

CONTROLLER

Medida	Embalagem	Código
1" - 4 vias	1 unidade	01298684
1" - 6 vias	1 unidade	01298688
1" - 8 vias	1 unidade	01298692
1" - 10 vias	1 unidade	01298696
1" - 11 vias	1 unidade	01298698
1 1/4" - 6 vias*	1 unidade	01298928
1 1/4" - 7 vias*	1 unidade	01298930
1 1/4" - 8 vias*	1 unidade	01298932
1 1/4" - 10 vias*	1 unidade	01298936
1 1/4" - 11 vias*	1 unidade	01298938
1 1/4" - 12 vias*	1 unidade	01298940

*Disponível até o fim do estoque

CAIXA METÁLICA ZINCADA PARA INSTALAÇÃO DE COLETORES, FIXADA NA PAREDE COM PROFUNDIDADE REGULÁVEL VEM FORNECIDA COM MOLDURA E PORTA ESMALTADA NA COR BRANCA, COM FECHADURA E PÉS COM REGULAGEM DE ALTURA DE 0 A 130 mm E PROTEÇÃO CONTRA CIMENTO.

PARA PAREDES DE 80 MM, APROPRIADA PARA COLETORES DE 1"

Medida	Embalagem	Código
L 500 (540x630x90÷130)	1 unidade	01301040
L 700 (740x630x90÷130)	1 unidade	01301042
L 850 (890x630x90÷130)	1 unidade	01301048
L 1000 (1040x630x90÷130)	1 unidade	01301044

OBS.:ACABAMENTO EXTERNO PARALELO À PAREDE.

PARA PAREDES DE 120 MM, APROPRIADA PARA COLETORES DE 1 1/4"

Medida	Embalagem	Código
L 500 (540x630x110÷160)	1 unidade	01301030
L 700 (740x630x110÷160)	1 unidade	01301032
L 850 (890x630x110÷160)	1 unidade	01301038
L 1000 (1040x630x110÷160)	1 unidade	01301034
L 1200 (1240x630x110÷160)	1 unidade	01301036

OBS.:ACABAMENTO EXTERNO PARALELO À PAREDE.

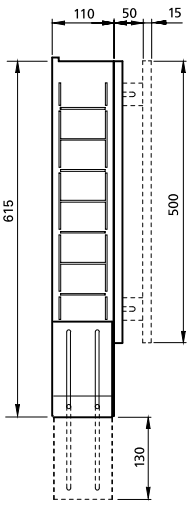

METALBOX
PARA PAREDES DE 120 mm

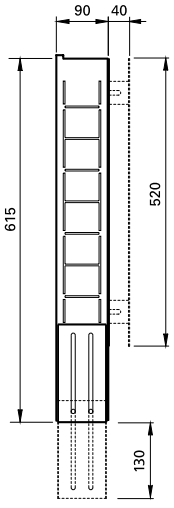

METALBOX
PARA PAREDES DE 80 mm

NÚMERO MÁXIMO DE DERIVAÇÕES COLETOR 1"

	VIAS	A	B	C
L = 500	5	322	442	120
L = 700	9	522	642	120
L = 850	11	622	742	120
L = 850 [2]	12	672	792	120
L = 1000 [1]	12	672	792	120
L = 1200	12	672	792	120

1 COM VÁLVULA ANGULAR
2 COM VÁLVULA RETA

NÚMERO MÁXIMO DE DERIVAÇÕES COLETOR 1 1/4"

	VIAS	A	B	C
L = 700 [2]	6	382	517	135
L = 700 [1]	7	432	552	120
L = 850 [2]	9	532	667	135
L = 850 [1]	10	582	702	120
L = 1000 [2]	12	682	817	135
L = 1000 [1]	12	682	802	120
L = 1200 [2]	12	682	817	135
L = 1200 [1]	12	682	802	120

1 COM VÁLVULA ANGULAR
2 COM VÁLVULA RETA

NOVO

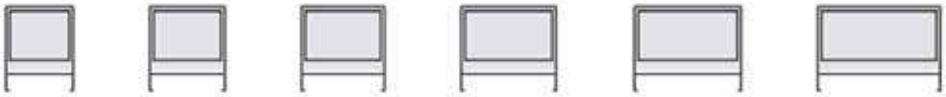

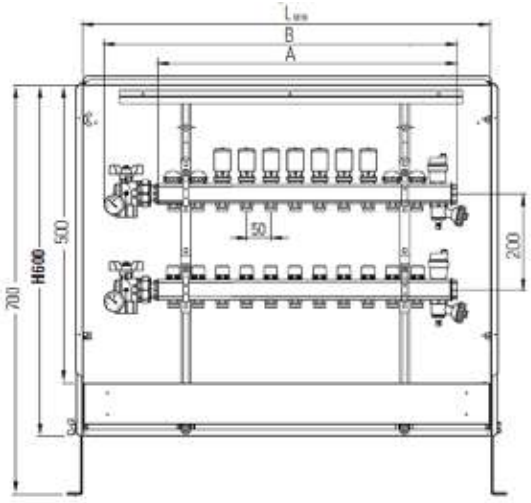

APROPRIADA PARA COLETORES DE 1" A 1 1/4"

Medida	Embalagem	Código
L 500	1 unidade	01301300
L 600	1 unidade	01301302
L 700	1 unidade	01301304
L 850	1 unidade	01301306
L 1000	1 unidade	01301308
L 1200	1 unidade	01301310

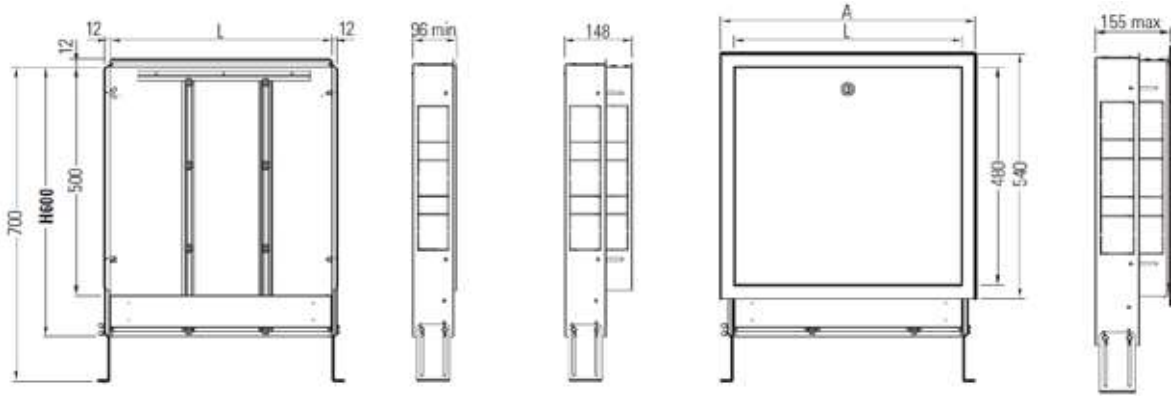

METALBOX PLUS
PARA PAREDES DE 80 e 120 mm

METALBOX
PARA PAREDES DE 80 e 120 mm
(com porta)

Medida	H 600	H600	H600	H600	H600	H600
L	**500**	**600**	**700**	**850**	**1000**	**1200**
A	560	660	760	910	1060	1260
B	470	/	730	880	1030	1230

MÓDULO DE DISTRIBUIÇÃO PARA INSTALAÇÕES DE ALTA/BAIXA TEMPERATURA COM BOMBA DE CIRCULAÇÃO

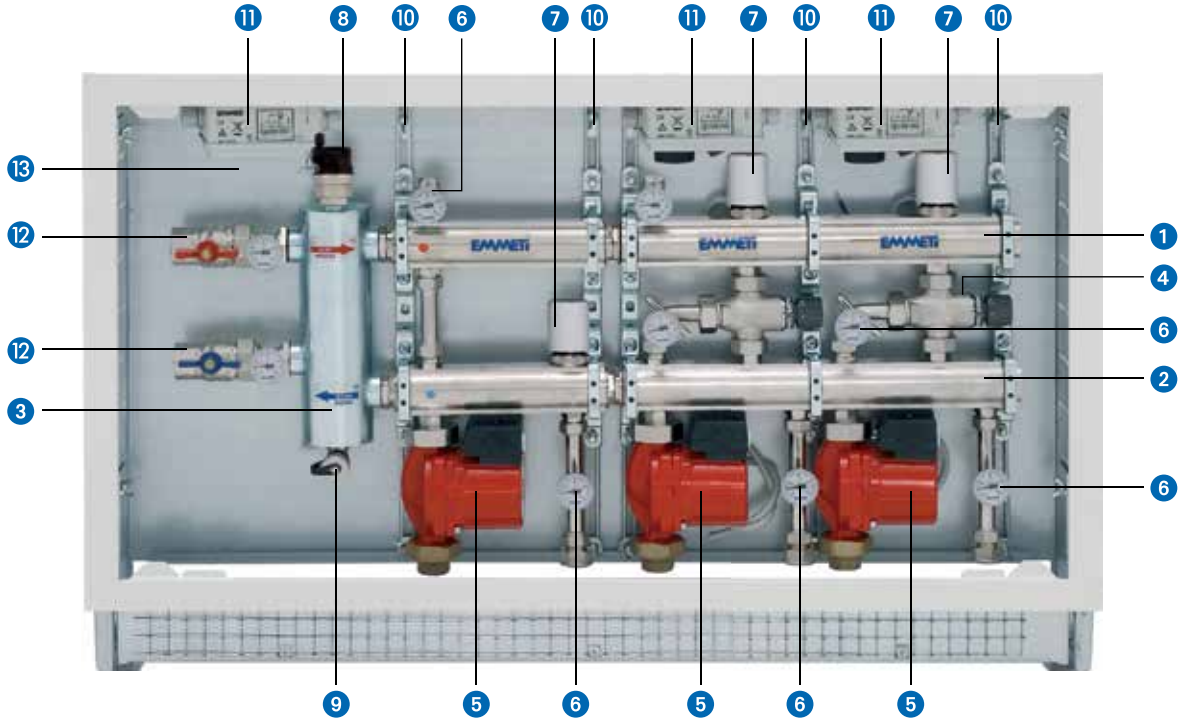

CONSTRUÇÃO

1. Coletor de saída
2. Barra de retorno
3. Coletor aberto
4. Termostato da válvula misturadora 3-vias *
5. Bomba de circulação
6. Termômetro
7. Cabeça eletrotérmica
8. Eliminadora de ar
9. Torneira de dreno
10. Fixação
11. Caixa elétrica com termostato de segurança
12. Kit Válvulas com porta termômetro
13. Caixa Metalbox

DIAGRAMA DE FUNCIONAMENTO DA BOMBA

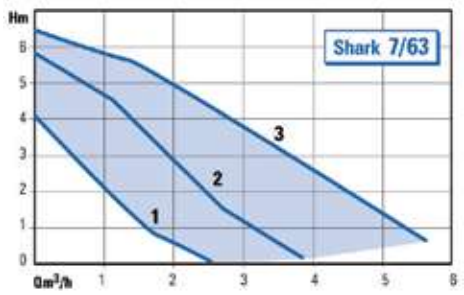

DADOS TÉCNICOS

- Temperatura de trabalho: 110 °C
- Pressão de trabalho: 10 BAR
- Condição nominal:
  T_H = 65° C; T_C = 15° C; P_H = P_C = 3 BAR; QMIX = 720 l/h
- Roscas do coletor primário:
- Roscas do coletor aberto: 1"
- Roscas dos coletores: 1 1/4" F
- Rosca de ligação entre coletores: 3/4" F

MATERIAL DO MÓDULO DE DISTRIBUIÇÃO

- Barra trefilada em latão segundo a Norma UNI EN 12168 CW614N
- Latão segundo a Norma UNI EN 12165 CW 617 N
- Cobre recozido

COLETOR ABERTO

- Aço zincado com solda especial segundo a Norma UNI EN 13134
- Rosca lateral: 1" F
- Rosca auxiliar: 1/2" F

BOMBA DE CIRCULAÇÃO SHARK 7/53

- Temperatura máxima ambiente: 40 °C
- Pressão de trabalho: 10 BAR
- Alimentação: 230 V / 50 HZ
- Classe de isolamento: F (155 °C)
- Rosca - distância entre eixos: G 1 1/2" - 130mm
- Potência de trabalho: 132W

Peças vendidas separadamente.

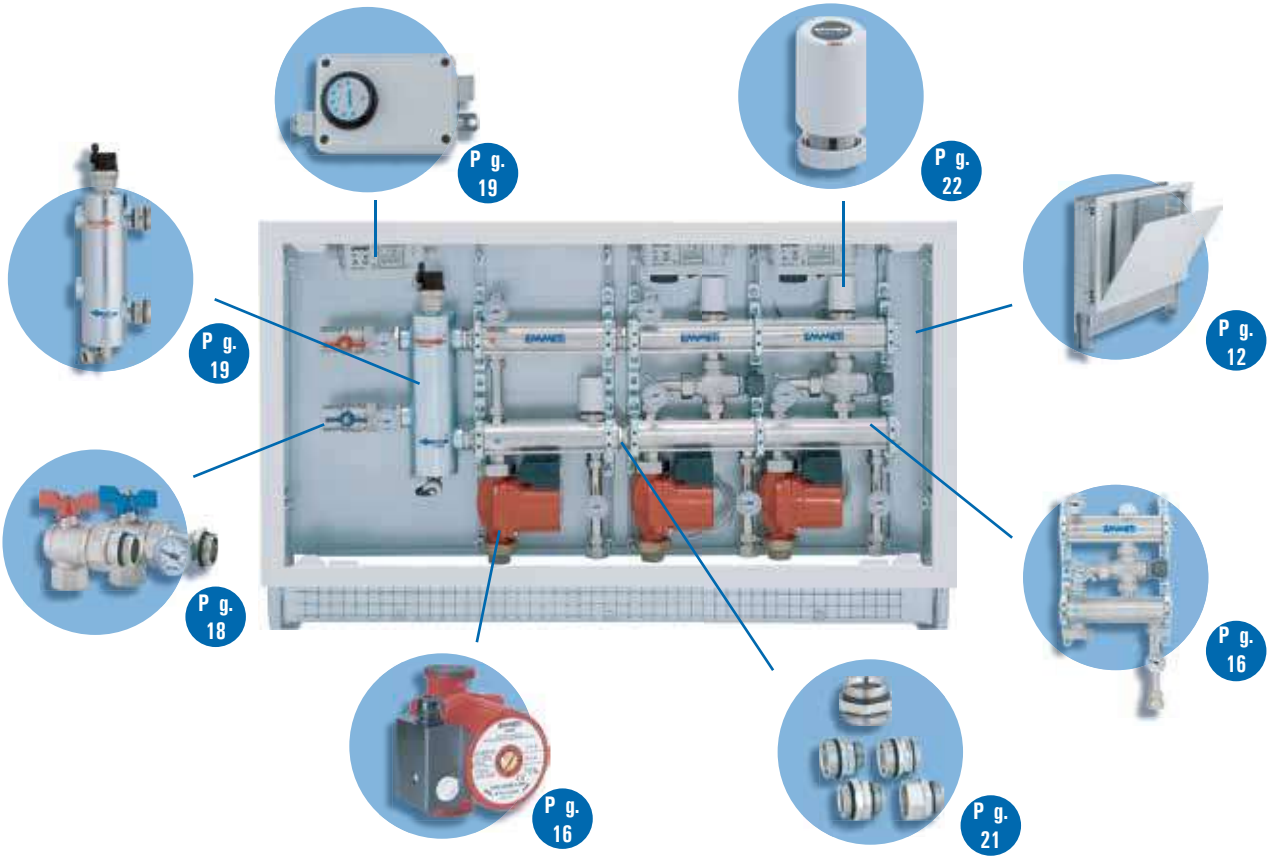

ESQUEMA HIDRÁULICO

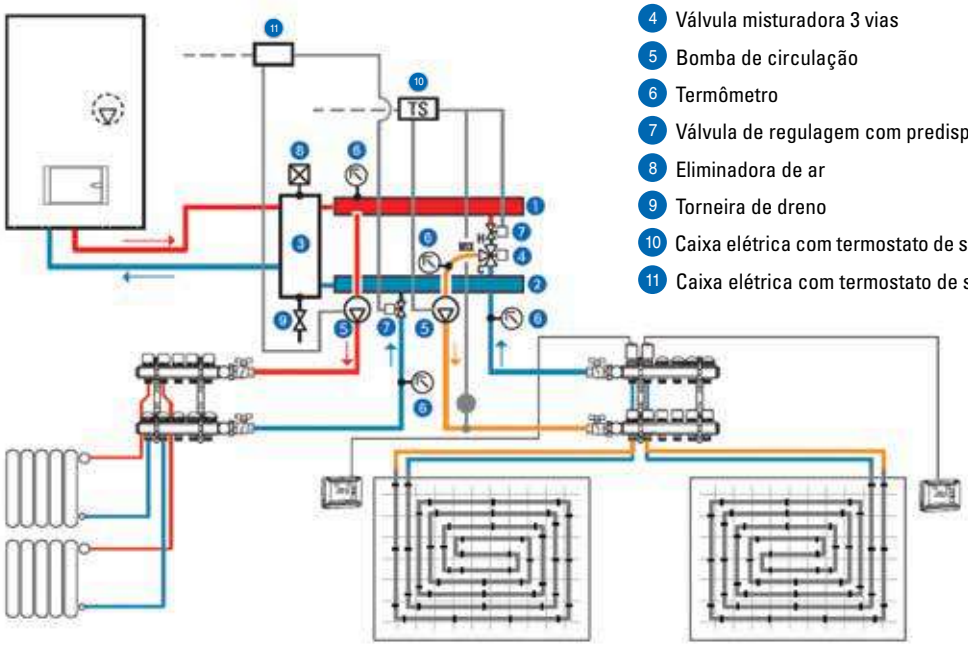

1. Barra de alimentação
2. Barra de retorno
3. Coletor aberto
4. Válvula misturadora 3 vias
5. Bomba de circulação
6. Termômetro
7. Válvula de regulagem com predisposição para cabeça eletrotérmica
8. Eliminadora de ar
9. Torneira de dreno
10. Caixa elétrica com termostato de segurança da bomba de baixa temp.
11. Caixa elétrica com termostato de segurança da bomba de alta temp.

MÓDULO DE DISTRIBUIÇÃO PARA INSTALAÇÕES DE ALTA/BAIXA TEMPERATURA

M DULO DE DISTRIBUIÇAO SIMPLES EM BAIXA TEMPERATURA COM BOMBA DE CIRCULAÇ O NA PARTE SUPERIOR

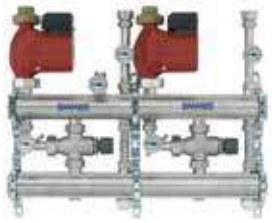

Medida	Embalagem	Código
2B / 2L*	1 unidade	28151006

*Disponível até o fim do estoque

M DULO DE DISTRIBUIÇAO SIMPLES EM ALTA OU BAIXA TEMP. COM BOMBA DE CIRCULAÇ O NA PARTE INFERIOR

ALTA TEMPERATURA BAIXA TEMPERATURA

Medida	Embalagem	Código
1A / 1H*	1 unidade	28151008
2A / 2H*	1 unidade	28151010

MANTER O M DULO DE ALTA TEMPERATURA PERTO DO COLETOR ABERTO DO BOILER.

Medida	Embalagem	Código
1B / 1L*	1 unidade	28151012
2B / 1L*	1 unidade	28151306

*BOMBA NÃO INCLUSA

BOMBA DE CIRCULAÇ O - 5507

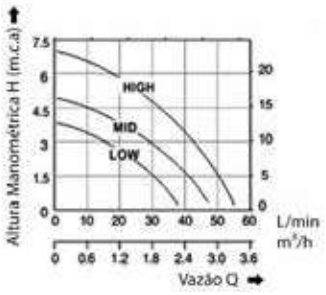

Modelo	Embalagem	Código
Bomba 5507*	1 unidade	5507F220V

*Imagem meramente ilustrativa, podem haver alterações na cor do equipamento

Temperatura máxima:	110 °C
Pressão máxima:	10 BAR
Vazão máxima:	55 l/min
Alimentação:	220 V - 60 Hz
Classe de Proteção:	IP 44
Corrente de Operação :	0,54 A
Potência:	118 W
Conexões:	1 1/2" M

BOMBA DE CIRCULAÇ O SHARK - 3 VELOCIDADES - 7/63

Medida	Conexões	Embalagem	Código
7/63	1 1/2"	1 unidade	00710115

Obs:. Dados Técnicos na Página 14

BOMBA DE CIRCULAÇ O / PRESSURIZAÇ O DE BRONZE COM ACIONAMENTO AUTOM TICO

Imagem meramente ilustrativa

Modelo	Embalagem	Código
Bomba 3011	1 unidade	3011B220V
Bomba 5218	1 unidade	5218B220V

Modelo	3011	5218
Temperatura máxima:	110 °C	110 °C
Pressão máxima:	10 BAR	10 BAR
Vazão máxima:	30 l/min	52 l/min
Alimentação:	220 V - 60 Hz	220 V - 60 Hz
Classe de Proteção:	IP 44	IP 44
Peso:	2,7 Kg	4,7 Kg
Corrente de Operação :	0,54 A	1,13 A
Potência:	120 W	248W
Conexões:	3/4" M	1" M

3011

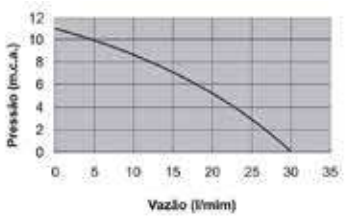

5218

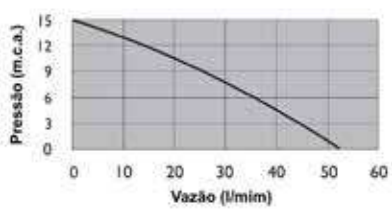

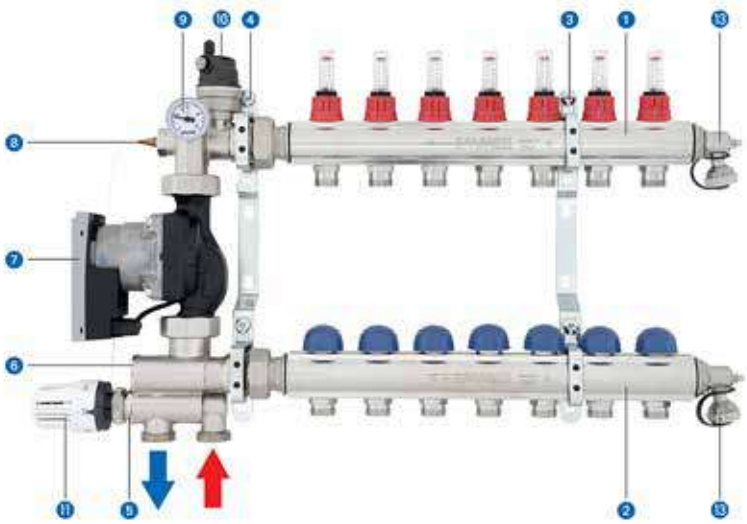

CONSTRUÇÃO

1 Barra de fluxo para o sistema de aquecimento do chão com escorregadores ou medidores de vazão

2 Barra de fluxo para o sistema de aquecimento do chão com escorregadores ou medidores de vazão

3 Suporte para fixar colectores

4 Suporte para fixação do grupo de mistura

5 Rosca de válvula de mistura M30x1,5 montada em cabeça termoelétrica com sonda de imersão de 20 °C à 65 ° C servomotor elétrico (não fornecido)

6 Válvula de ajuste e by-pass (ajuste de ponto fixo) - nr. 1 alojamento para sonda de retorno (regulação climática)

7 Bomba de circulação Wilo Yonos PARA RS 25/6 com cabo (cabo tripolar L = 1000 mm)

8 Caixa para sonda de fluxo de temperatura

9 Termômetro de controle de 0 °C à 80 ° C

10 Válvula de purga automática 1/2

11 Cabeça termostática com sonda de imersão de 20 °C à 65 ° C (ajuste de ponto fixo)

12 Válvula de retenção (não mostrada na figura)

13 Bibcocks ajustáveis de preenchimento e descarga com ficha de segurança

DADOS TÉCNICOS

- Temperatura máxima para circuito primário: 90 °C
- Pressão máxima de operação: 6 bar - ΔP max para circuito primário: 1 Bar
- Alcance secundário: 20 °C à 65 °C (regulação de ponto fixo)
- Potência térmica permutável ΔT 7 °C, ΔP útil 0,25 Bar
- Regulação de ponto fixo: posição de by-pass de 10 kW 0
- Regulação de ponto fixo: posição de by-pass de 12,5 kW 5
- Regulação climática: 11,5 kW
- Queda de pressão da válvula de mistura: Kv 3
- Queda de pressão com a posição da válvula by-pass 5: Kvmax =4,8
- Pressão de pressão da válvula de mistura: Kv 4
- Escala do termómetro: 0 °C à 80 °C
- Fios da cabeça do grupo de mistura: 1" macho
- Colectores superiores dos cabos da cabeça (quando necessário): 1" fêmea
- Tubos de descolagem dos colectores Topway: 24x19 tekeoffs 50 mm

BOMBA CIRCULADORA WILO YONOS PARA RS 25/6

- Conexões - decolagens: G1 1/2" - 130 mm
- Velocidade de rotação: 800 à 4250 rpm
- Fluidos que podem ser usados:
- Refrigeração e aquecimento de água - Água e glicol: máximo 1: 1
- Pressão estática máxima: 6,2 m
- Capacidade máxima de entrega: 3,3 m^3 / h
- Temperatura máxima de água: 95 °C (temperatura ambiente de 57 °C)
- Temperatura máxima de água: 90 °C (a temperatura ambiente de 59 °C)
- Temperatura máxima de água: 70 °C (temperatura ambiente de 70 °C)
- Conexão elétrica: 1 ~ 230 V, 50/60 Hz
- Classe de proteção: IPX 4D, de isolamento F
- Potência nominal do motor: 37 W Consumo elétrico de 1 ~ 230 V: 3 à 45 W
- Potência absorvida de 1 ~ 230V: 0,03 - 0,44 A

TM3 TERMOST TICO SEM BOMBA CIRCULADORA

Embalagem	Código
1 unidade	28132200

FLOOR MIXING UNIT GRUPO DE DISTRIBUIÇ O PARA PISO RADIANTE COM CONTROLE DE TEMPERATURA

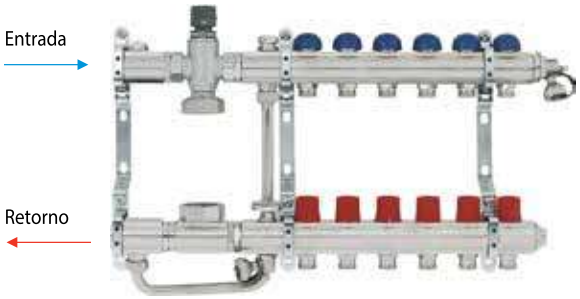

Medida	Embalagem	Código
5B / 5L*	1 unidade	28152106
6B / 6L*	1 unidade	28152108
7B / 7L*	1 unidade	28152110
8B / 8L*	1 unidade	28152112
9B / 9L*	1 unidade	28152114

*Disponível até o fim do estoque

Utilizar somente com bomba circuladora 7/63

KIT COMPOSTO DE 2 V LVULAS RETAS COM BORBOLETA AZUL/VERMELHA COM ROSCA F MEA M VEL

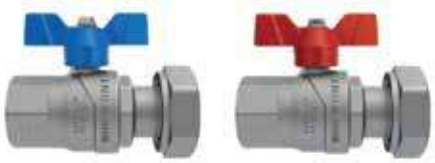

Medida	Embalagem	Código
3/4" x 1"	1 unidade	6135R081

KIT COMPOSTO DE 2 V LVULAS COM BORBOLETA AZUL/VERMELHA COM CONEX O PORTA TERM METRO, VEDAÇ O COM AN IS DE BORRACHA E 2 TERM METROS

	Medida	Embalagem	Código
A	1" (angular)*	1 unidade	6063R006
B	1 1/4" (angular)	1 unidade	9744R007
C	1" (reta)*	1 unidade	6061R006
D	1 1/4" (reta)	1 unidade	9722R007

*Disponível até o fim do estoque

KIT COMPOSTO DE 2 V LVULAS COM BORBOLETA AZUL/VERMELHA E VEDAÇ O COM AN IS DE BORRACHA

ANGULAR RETA

Medida	Embalagem	Código
3/4" (angular)	1 unidade	9745R005
1" (angular)*	1 unidade	6064R006
1 1/4" (angular)	1 unidade	9745R007
3/4" (reta)	1 unidade	9723R005
1" (reta)*	1 unidade	6062R006
1 1/4" (reta)	1 unidade	9723R007

*Disponível até o fim do estoque

COLETOR ABERTO

Medida	Embalagem	Código
2 1/2"	1 unidade	28151040

Com 2 niples de união 1 1/4"-1", válvula eliminadora de ar e válvula de descarga

CAIXA EL TRICA COM TERMOSTATO DE SEGURANÇA PARA PROTEÇ O DA BOMBA DE BAIXA TEMPERATURA

Embalagem	Código
1 unidade	28130632

Dados Técnicos
Comprimento do bulbo: 65 mm
Diâmetro da bulbo: 7 mm
Configuração: 0 ÷ 60 ° C ± 3
Contatos: 400 V 16 (4) A
Diferencial: 4 ° C

KIT DE REGULAGEM TERMOST TICO

Medida	Embalagem	Código
1/2"	1 unidade	28130054
3/4"	1 unidade	28130056

COMPOSTO DE

Cabeça termostática com líquido de expansão (regulagem de 20 a 65 °C contato, válvula misturadora classe PN 16, corpo em latão, terminais com sistema de união por porcas e vedantes em EPDM.

Disponível até o fim do estoque

KIT COMPOSTO DE 2 V LVULAS COM BORBOLETA AZUL/VERMELHA, VEDAÇ O COM AN IS DE BORRACHA E V LVULA DE SOBREPRESS O 0,2 A 0,5 BAR

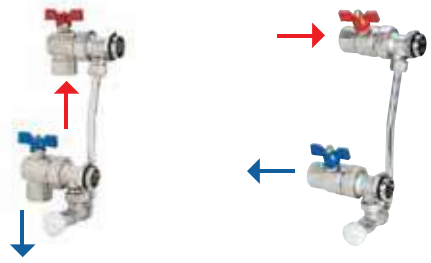

COM VÁLVULAS ANGULARES

COM VÁLVULAS RETAS

Medida	Embalagem	Código
1" (angulares)*	1 unidade	01306186
1" (retas)*	1 unidade	01306160
1 1/4" (retas)*	1 unidade	01306162

*Disponível até o fim do estoque

KIT EXTREMIDADE 1/2" COM BY-PASS 0,2 A 0,5 BAR PARA COLETOR TOPWAY

Medida	Embalagem	Código
1/2"*	1 unidade	01306170
3/4"*	1 unidade	01306172
1"	1 unidade	01306174
1 1/4"*	1 unidade	01306176

*Disponível até o fim do estoque

V LVULA ELIMINADORA DE AR AUTOM TICA PL STICA / NIQUELADA

Medida	Embalagem	Código
1/2"	12 unidades	00400004

Com câmera que não deixa acumular sujeira

ALIMENTADOR AUTOM TICO

Medida	Embalagem	Código
1/2" com manômetro	1 unidade	00200614

V LVULA DE CARGA E DESCARGA NIQUELADA 1/2" COM ROSCA MACHO 3/4" DIRECION VEL

Medida	Embalagem	Código
1/2"	1 unidade	90011790

KIT OBTURADOR TERMOST TICO

Medida	Embalagem	Código
P/ coletor de 1"	4 unidades	01306114
P/ coletor de 1 1/4"	4 unidades	01306118

KIT DETENTOR COM MEDIDOR 0-4 L/MIN

Medida	Embalagem	Código
4 l/min*	30 unidades	01306302

*Disponível até o fim do estoque

KIT DETENTOR

Descrição	Embalagem	Código
A Detentor	4 unidades	01306300
B Sede do detentor p/ coletor de:		
1" - 24x19	4 unidades	01306312
1 1/4" - 24x19*	4 unidades	01306316
C Medidor de Vazão 0-4 l/min:	4 unidades	01306306

*Disponível até o fim do estoque

TAMPA PL STICA PARA COLETOR TOPWAY

RETORNO IDA

Modelo	Embalagem	Código
Retorno	1 unidade	90004470
Ida	1 unidade	90023360

TAMPA NIQUELADA

Medida	Embalagem	Código
1/2" M	30 unidades	90004930
3/4" M	30 unidades	90004820
1" M	15 unidades	90004830
1 1/4" M	10 unidades	90005070
3/4" F	30 unidades	01291536
1" F	15 unidades	01291538
24 x 19 F	30 unidades	01321460

REDUÇ O NIQUELADA

Medida	Embalagem	Código
3/4" M x 3/8" F	30 unidades	90005050
3/4" M x 1/2" F	30 unidades	90004840
1" M x 3/8" F	15 unidades	90005060
1" M x 1/2" F	15 unidades	90004850
1" M x 3/4" F	15 unidades	90006870
1 1/4" M x 1/2" F	10 unidades	90005080

NIPLE NIQUELADO

Medida	Embalagem	Código
1" M x 1" M	15 unidades	90006700
1 1/4" M x 1 1/4" M	5 unidades	90006910

NIPLES GIRAT RIOS

Medida	Embalagem	Código
1" M x 1" M	6 unidades	01306426
1 1/4" M x 1 1/4" M*	4 unidades	01306430
1" M x 1" F *	6 unidades	01306428
1 1/4" M x 1" M*	4 unidades	01306432

*Disponível até o fim do estoque

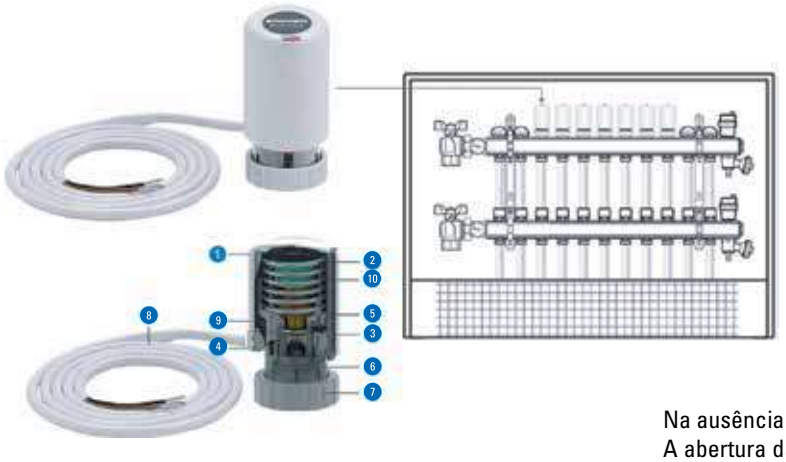

1. Corpo de policarbonato
2. Mola de aço inoxidável
3. Indicador PPA (35% FV)
4. Anel de para de aço radial
5. Prateleiras de bronze TN UNI EN12164 CW614N
6. Anel M30 x 1,5 em PA 66 (50% FV)
7. Cabeça eletrotérmica
8. Cabo em PVC
9. Microswitch 4A
10. Atuador de cera de expansão eletrotérmica

Na ausência de corrente elétrica a cabeça é mantida fechada. A abertura da cabeça é feita através de alimentação controlada pelo termostato.

CABEÇA ELETROT RMICA NORMALMENTE FECHADA

Voltagem	Embalagem	Código
230 V	1 unidade	01213242

DADOS T CNICOS

- Absorção: 3,45 VA
- Potência de trabalho: 2 W
- Proteção: IP 40 (IP 44 posição vertical)
- Comprimento dos fios: 1 m
- Corrente de trabalho: 0,25 A
- Tempo de abertura / fechamento: 5-6 min

CABEÇA ELETROT RMICA COM MICRO AUXILIAR (4A 250V) NORMALMENTE FECHADA

Voltagem	Embalagem	Código
230 V com micro	1 unidade	01213252

DADOS T CNICOS

- Absorção: 3,45 VA
- Proteção: IP 40 (IP 44 posição vertical)
- Comprimento dos fios: 1 m
- Corrente de trabalho: 0,25 A
- Interruptor final: 4 V à 250 V
- Tempo de abertura / fechamento: 5-6 min

VASO DE EXPANS O COM MEMBRANA PARA CIRCUITOS FECHADOS

Medida	Embalagem	Código
8 Litros	1 unidade	00103008
10 Litros	1 unidade	00103010
12 Litros	1 unidade	00103012
18 Litros	1 unidade	00103018
24 Litros	1 unidade	00103024
35 Litros	1 unidade	00102400
50 Litros	1 unidade	00102405

- **TEMPERATURA:** -10 + 100 °C
- **MEMBRANA:** BORRACHA EPDM

Acessórios	Embalagem	Código
Contraflange aço inox 1"	1 unidade	05071502
Abraçadeira 107 x 90	1 unidade	053016/039
Membrana para vaso 24 litros	1 unidade	ME024A
Membrana para vaso 35 e 50 litros	1 unidade	ME050A

OBS.: O PRODUTO É FORNECIDO EM CORES DIVERSAS.

PAINEL ISOLANTE STANDARD FLOOR

PAINEL EM POLIESTIRENO EXPANDIDO (EPS) ESTAMPADO PARA ISOLAMENTO TÉRMICO, COM ENCAIXE MACHO E FÊMEA. PASSO DOS TUBOS: 5 CM.

Medida	Espessura Útil	Densidade	Código
(1250 x 620 x 47) mm	20 mm	30 kg/m3	28130065BR

ISOLANTE PERIMETRAL

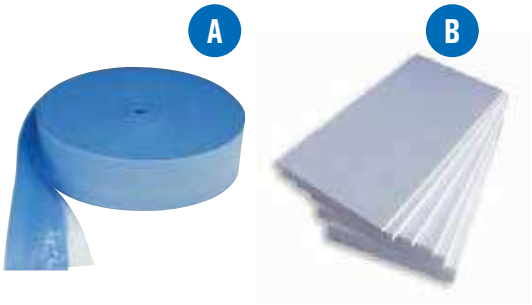

	Medida	Embalagem	Código
A	(7 x 150) mm	1	28130486
B	(7 x 100 x 1000) mm	1	28130051BR

A - Com banda móvel em polietileno expandido, com superfície adesiva para fixação na parede e banda móvel em plástico para cobrir o isopor do piso e para proteger a entrada de concreto por baixo do isopor. Rolo com 60m.

B - Isopor placa rígida de 1m.

CLIPE FIXA TUBO

Para contrapiso Para painel isolante

	Malha de Aço	Altura	Tubo	Embalagem	Código
A	Ø 6 mm		Ø 20 mm	100 unidades	28130028
B	Ø 3 mm	45 mm	Ø 16/20 mm	240 unidades	28130020
	Ø 3 mm(*)	39 mm	Ø 16/20 mm	240 unidades	28130742

*Para painel liso H=20 mm

R GUA PARA FIXAÇ O DE TUBOS

Medida (CxAxL)	Tubo (mm)	Embalagem	Código
1.000 x 40 x 50 mm	16/20/26	30 unidades	28130725
1.000 x 40 x 50 mm (*)	16/20/26	30 unidades	28130740

Passo mínimo 10 cm
(*) Com base adesiva

M QUINA PARA FIXAÇ O DE CLIPES

Embalagem	Código
1 unidade	28130042

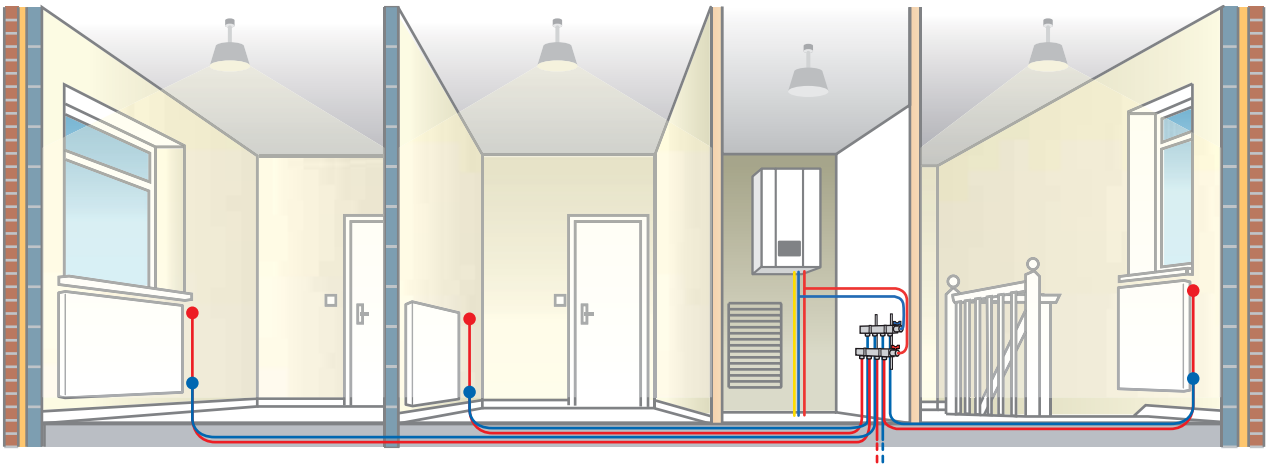

DISTRIBUIDOR MULTIPLEX COM REGISTROS

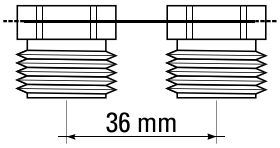

DADOS T CNICOS

- Pressão de trabalho: 10 BAR
- Temperatura de trabalho: 110 °C

CARACTER STICAS GERAIS

- Corpo em latão niquelado
- Derivações rosca 24x19
- Alavanca em ABS branco

DISTRIBUIDOR MULTIPLEX COM REGISTROS

Medida	Embalagem	Código
2 pontos 3/4"	12 unidades	01307260
3 pontos 3/4"	8 unidades	01307265
4 pontos 3/4"	6 unidades	01307270
2 pontos 1"	8 unidades	01307280
3 pontos 1"	6 unidades	01307285
4 pontos 1"	4 unidades	01307290

NIPLE PARA UNI O DE DISTRIBUIDORES MULTIPLEX

Medida	Embalagem	Código
3/4"	10 unidades	01307200
1"	10 unidades	01307210

DISTRIBUIDOR MODULAR

Medida	Embalagem	Código
2 pontos 3/4"	10 unidades	01303050
3 pontos 3/4"	6 unidades	01303052
4 pontos 3/4"	10 unidades	01303054
2 pontos 1"	8 unidades	01303060
3 pontos 1"	10 unidades	01303062
4 pontos 1"	8 unidades	01303064

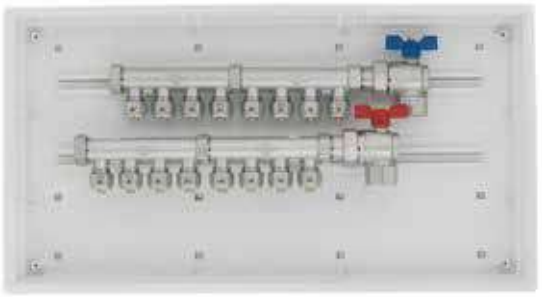

N MERO M XIMO DE DERIVAÇ ES – TOPWAY

	1"
	Valv. + Col.
TERMOBOX	Eixo 50 mm
310 x 310 x 90 mm	2 vias
460 x 310 x 90 mm	5 vias
610 x 310 x 90 mm	8 vias

N MERO M XIMO DE DERIVAÇ ES – MODULAR E MULTIPLEX

	1"	3/4"
	Valv. + Dist.	Valv. + Dist.
TERMOBOX	Eixo 36 mm	Eixo 36 mm
310 x 310 x 90 mm	3 vias	4 vias
460 x 310 x 90 mm	7 vias	8 vias
610 x 310 x 90 mm	12 vias	12 vias

CAIXA TERMOBOX

Medida	Embalagem	Código
310 x 310 x 90 mm	5 unidades	01302090
460 x 310 x 90 mm	3 unidades	01302100
610 x 310 x 90 mm	2 unidades	01302110

*Não acompanha suporte

SUPORTES PARA COLETORES MODULAR/MULTIPLEX

Medida	Embalagem	Código
3/4"	10 pares	01302140
1"	10 pares	01302150

R GUA EM ALUM NIO PARA SUPORTES DE COLETORES

Medida	Embalagem	Código
400 mm	1 unidade	01306400

DADOS TÉCNICOS

Pressão de trabalho:	10 BAR
Pressão diferencial máxima:	6 BAR
Temperatura de trabalho:	100 °C

CARACTER STICAS GERAIS DA V LVULA FULL MANUAL

1. Corpo em latão niquelado segundo Norma UNI EN 12165 CW617N
2. Obturador em latão segundo Norma UNI EN 12164 CW614N
3. Anéis de borracha inferiores de vedação do obturador em EPDM
4. Haste em latão segundo a Norma UNI EN 12164 CW614N
5. Anéis de borracha de vedação da haste em EPDM
6. Alavanca em ABS branco segundo a Norma RAL 9003
7. Porca em latão niquelado segundo a Norma UNI EN 12165 CW617N
8. Inserto em latão niquelado segundo a Norma UNI EN 12164 CW614N

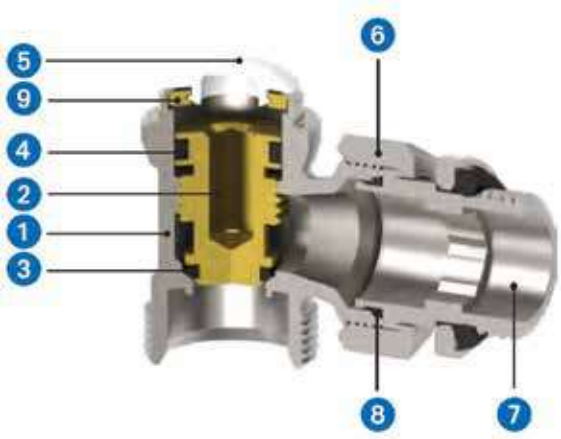

DADOS TÉCNICOS

Pressão de trabalho:	10 BAR
Pressão diferencial máxima:	6 BAR
Temperatura de trabalho:	100 °C

CARACTER STICAS GERAIS DA DETENTORA

1. Corpo em latão niquelado segundo a Norma UNI EN 12165 CW617N
2. Guia em latão niquelado segundo a Norma UNI EN 12164 CW614N
3. Anéis de borracha inferior de vedação do obturador segundo a Norma NBR
4. Anéis de borracha superior de vedação do obturador em EPDM
5. Tampa superior do detentor em ABS branco segundo a Norma RAL 9003
6. Porca em latão niquelado segundo a Norma UNI EN 12165 CW617N
7. Inserto em latão niquelado segundo a Norma UNI EN 12164 CW614
8. Anéis de borracha de vedação do inserto segundo a Norma NBR
9. Anel de latão segundo a Norma UNI EN 12164 CW614

V LVULA ANGULAR PARA TUBO DE ALUM NIO, COBRE, PEX, PP E PB

V LVULA ANGULAR FULL MANUAL E DETENTORA ROSCA 24x19

	Medida	Embalagem	Código
A	24x19 x 1/2"	25 unidades	01350700
B	24x19 x 1/2"	25 unidades	01350702
C	24x19 x 1/2"	25 unidades	01350704
D	24x19 x 1/2"	25 unidades	01350706

V LVULA ANGULAR FULL MANUAL E DETENTORA ROSCA 1/2" BSP - F MEA

	Medida	Embalagem	Código
A	1/2" x 1/2"	25 unidades	01350720
B	1/2" x 1/2"	25 unidades	01350722
C	1/2" x 1/2"	25 unidades	01350724
D	1/2" x 1/2"	25 unidades	01350726

V LVULA RETA PARA TUBO DE ALUM NIO, COBRE, PEX, PP E PB

V LVULA RETA FULL MANUAL E DETENTORA ROSCA 1/2" BSP - F MEA

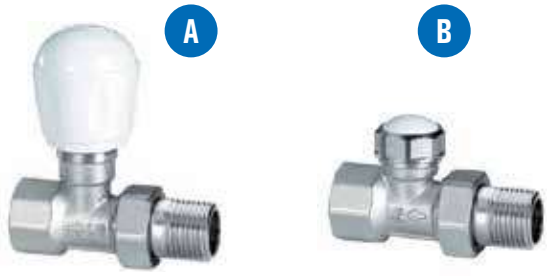

	Medida	Embalagem	Código
A	1/2" x 1/2"	25 unidades	01350328
B	1/2" x 1/2"	25 unidades	01350330

*Disponível até o fim do estoque

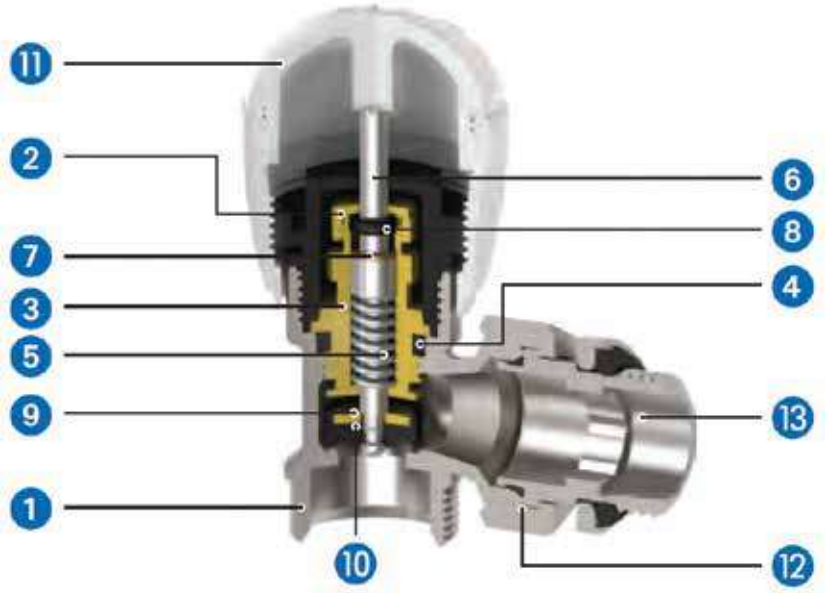

PODE SER UTILIZADA EM CONJUNTO COM CABEÇA TERMOST TICA SENSOR E COM CABEÇA ELETROT RMICA, MEDIANTE A SEGUINTE OPERAÇ O:

- Retirar a parte superior da manopla 11
- Desrosquear a trava 2
- Retirar a parte inferior da manopla 11
- Rosquear a trava 2
- Montar a cabeça.

DADOS TÉCNICOS

Pressão de trabalho:	10 BAR
Pressão diferencial máxima:	6 BAR
Temperatura de trabalho:	100 °C

CARACTER STICAS GERAIS

1. Corpo em latão niquelado segundo a Norma UNI EN 12165 CW617N
2. Guia em resina Pa6 (30% FV)
3. Obturador em latão niquelado segundo a Norma UNI EN 12164 CW614N
4. Anéis de borracha em vedação do obturador segundo a Norma NBR
5. Mola em aço segundo a norma AISI 302
6. Haste em aço segundo a Norma AISI 304
7. Anel para o obturador em latão segundo a Norma UNI EN 12164 CW614N
8. Anel de borracha da haste em EPDM
9. Arruela de vedação em latão segundo a Norma UNI EN 12164 CW614N
10. Vedação do obturador segundo a Norma NBR
11. Manopla em ABS branco segundo a Norma RAL 9003 (2 PEÇAS)
12. Inserto em latão niquelado segundo a Norma UNI EN 12164 CW614N

V LVULA FULL TERMOSTATIZ VEL ANGULAR E RETA PARA TUBO DE ALUM NIO, COBRE, PEX, PP E PB

V LVULA ANGULAR FULL TERMOSTATIZ VEL E DETENTORA - MACHO

	Medida	Embalagem	Código
A	24x19 x 1/2"	25 unidades	01350760
B	24x19 x 1/2"	25 unidades	01350702
C	24x19 x 1/2"	25 unidades	01350762
D	24x19 x 1/2"	25 unidades	01350706

V LVULA ANGULAR FULL TERMOSTATIZ VEL E DETENTORA - F MEA

	Medida	Embalagem	Código
A	1/2" x 1/2"	25 unidades	01350764
B	1/2" x 1/2"	25 unidades	01350722
C	1/2" x 1/2"	25 unidades	01350766
D	1/2" x 1/2"	25 unidades	01350726

V LVULA RETA FULL TERMOSTATIZ VEL

	Medida	Embalagem	Código
A	24x19 x 1/2"	25 unidades	01350386
B	1/2" x 1/2"	25 unidades	01350394
C	24x19 x 1/2"	25 unidades	01350486
D	1/2" x 1/2"	25 unidades	01350494

*Disponível até o fim do estoque

CABEÇA TERMOST TICA COM SENSOR INCORPORADO

DADOS T CNICOS

• Pressão de trabalho	10 BAR
• Pressão máxima diferencial	1 BAR
• Influência da pressão diferencial	0,3 k
• Temperatura máxima ambiente	40 °C
• Temperatura máxima da água	100 °C
• Temperatura de armazenagem	-10 ÷ +50 °C
• Campo de regulagem	7 ÷ 28 °C
• Altura nominal	0,22 mm/k
• Intervenção antigelo	7 °C
• Vazão nominal	180 l/h
• Autoridade	0,88
• Influência da temperatura da água	1 k
• Tempo de resposta	25 minutos

CARACTER STICAS GERAIS

1. Manopla de regulagem branca em ABS RAL 9003
2. Cesto reforçado em PA 6.6
3. Sensor termostático por expansão de fluxo
4. Anel em aço
5. Propulsor em resina natural
6. Mola em aço niquelado classe D UNI 3823
7. Haste em resina natural
8. Base reforçada em PA 6.6
9. Limitador de regulagem vermelho e azul
10. Porca rosca m 30 x 1,5 em latão niquelado segundo Norma UNI EN 12164 CW614N

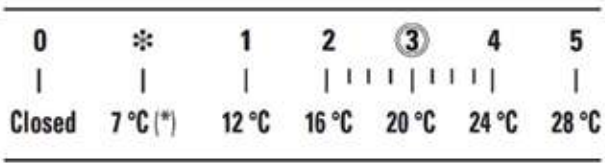

(*) Antigelo

CABEÇA TERMOST TICA COM SENSOR INCORPORADO

Embalagem	Código
12 unidades	01213068

V LVULA ELIMINADORA DE AR MINI

Medida	Embalagem	Código
1/8" *	100 unidades	00410002
1/4"	100 unidades	00410007
3/8"	100 unidades	00410011
1/2"	75 unidades	00410012

*Disponivel até o fim dos estoques

VALVULINHA ELIMINADORA DE AR

Medida	Embalagem	Código
1/4" *	10 unidades	00410017
3/8"	10 unidades	00410019
1/2"	10 unidades	00410021

*Disponivel até o fim dos estoques

CHAVE PARA V LVULINHA ELIMINADORA DE AR

Embalagem	Código
10 unidades	00408230

TERM METRO DE IMERS O - 0 A 120 °C

Medida	Embalagem	Código
1/2" x 80 mm	1 unidade	00611812

Comprimento de haste: 100 mm

CANOPLAS EM ABS 16mm

Medida	Embalagem	Código
16 mm	1 unidade	01220116

SEPARADOR DE AR

Medida	Embalagem	Código
1"*	1 unidade	00406100
1 1/2"*	1 unidade	00406112

*Disponivel até o fim dos estoques

RADIADOR

NOVO

Imagem meramente ilustrativa

Modelo	Embalagem	Código
Compact C21s - 550	1 unidade	52000410
Compact C21s - 600*	1 unidade	52000412

*Sob Consulta

Modelo	550	600
Temperatura máxima:	110 °C	110 °C
Pressão máxima:	10 BAR	10 BAR
Volume de Água:	6 l/m	6,6 l/m
Distância de Montagem (L1) :	113 mm	113 mm
Comprimento Total (L):	800 mm	800 mm
Altura Total (H):	550 mm	600 mm
Profundidade:	70 mm	70 mm
Potência △T50 °C:	999 W	1072 W
Potência △T30 °C:	510 W	542 W
Conexões:	4 x G 1/2"	4 x G 1/2"

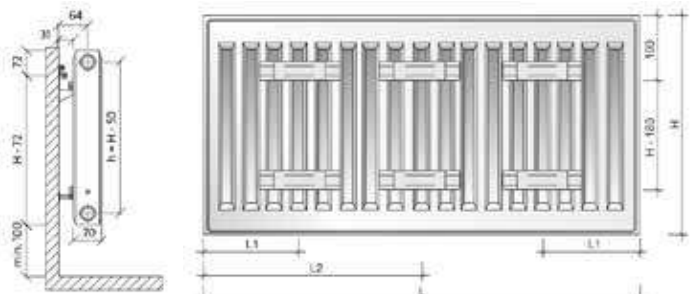

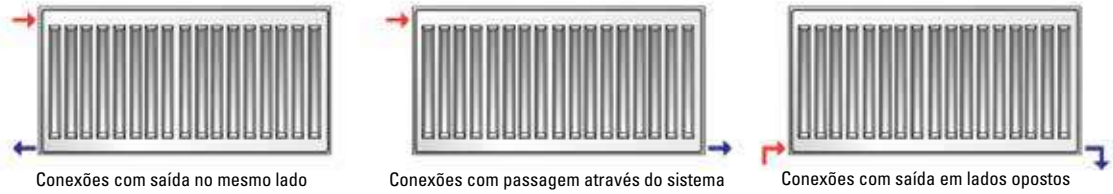

Conexões com saída no mesmo lado

Conexões com passagem através do sistema

Conexões com saída em lados opostos

TOALHEIRO

CANOVA

CANALETTO

Medida	Distância entre traves	Embalagem	Código
760 x 600 mm (Canaletto)	550 mm	1 unidade	52000214
840 x 600 mm (Canova)	550 mm	1 unidade	51201126
1450 x 600 mm (Canaletto)	550 mm	1 unidade	52000218
1785 x 600 mm (Canova)	550 mm	1 unidade	51201142

		Potência (W)
Medida	Capacidade (l)	△T 50 °C
760 x 600 mm	4,15	426
840 x 600 mm	4,50	508
1450 x 600 mm	7,30	764
1785 x 600 mm	10,90	1020

TOALHEIRO EL TRICO

NOVO

TOALHEIRO S

TOALHEIRO A

Modelo	Voltagem	Embalagem	Código
Toalheiro A	110V	1 unidade	52000400
Toalheiro A	220V	1 unidade	52000402
Toalheiro S	110V	1 unidade	52000404
Toalheiro S	220V	1 unidade	52000406

*Disponibilidade a partir de Abril de 2018

MODELO DE PAREDE*
PARA AMBIENTES INTERNOS

TOUCH SCREEN

TERMOSTATO COM PROGRAMAÇÃO DIÁRIA

DADOS TÉCNICOS:

- Dimensões externas: 120 x 90 x 28 mm
- Dimensões do display touch screen: 80 x 55 mm (3/8")
- Programação diária: Mínima de 30 minutos
- 2 níveis de temperatura: Confort (dia) - Econômico (noite)
- Ajuste de temperatura: 4 °C à 40 °C
- Diferencial: 0,5 °C
- Armazenamento de temperatura: 0 °C à 40 °C
- Função alarmes: Ajustável
- Função antigelo: Ajustável

DADOS TÉCNICOS COM ALIMENTAÇÃO 230 V:

- Alimentação de 120 à 230 V: 50/60 Hz
- Grau de proteção: IP20
- Ativação de contato: Relé com 1 contato livre 6:230V - 5(0,5)A
- Acionador telefônico do controle verão-inverno.

TERMOSTATO TOUCH SCREEN COM PROGRAMAÇÃO DIÁRIA
PARA AMBIENTES INTERNOS

Modelo	Embalagem	Código
Termostato semi embutido*	1 unidade	01514210
Termostato semi embutido com retroiluminação 230V	1 unidade	01514224

*Disponível até o fim do estoque

TERMOSTATO TOUCH SCREEN COMANDO MANUAL
PARA AMBIENTES INTERNOS

Modelo	Embalagem	Código
Termostato semi embutido*	1 unidade	01514214
Termostato semi embutido com retroiluminação 230V	1 unidade	01514228

*Disponível até o fim do estoque

Termec

Termostato mecânico de parede

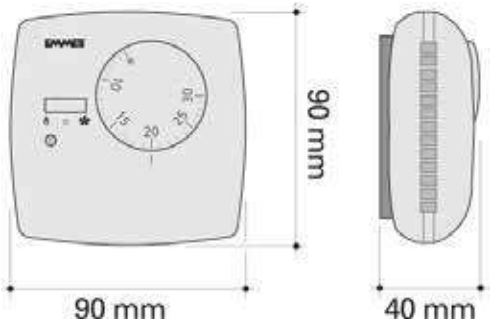

FUNCIONAMENTO

- Elemento sensível de expansão através de ar quente
- Mecanismo de limitação/bloqueio da temperatura

• Proteção:	IP 20
• Capacidade dos contatos:	10 (2,5) A - 250V
• Regulagem de temperatura:	de 5°C à 30 °C
• Diferencial de intervenção:	1,4°C (4° C/H)
• Dimensão:	90 x 90 x 40 mm
• Peso:	de 130 g à 145 g

- Proteção anti-congelamento

TERMOSTATO MEC NICO DE AMBIENTE

Medida	Embalagem	Código
3 contatos c/ led	1 unidade	02001014
3 contatos c/ led e on/off	1 unidade	02001018

Termostatos

TERMOSTATO DE IMERS O

A TERMOSTATO DE REGULAGEM

Embalagem	Código
1 unidade	02012050

B BITERMOSTATO DE REGULAGEM E SEGURANÇA COM REARME MANUAL

Embalagem	Código
1 unidade	02012060

• Rosca	M 1/2"
• Comprimento do bulbo	90 mm
• Campo de Regulagem	de 30 °C à 90 °C ± 3
• Temperatura máxima	105 °C
• Corrente de contato	250V 10(2)A
• Temperatura de segurança	100 +0 -6
• Diferencial	6 °C

TERMOSTATO DE CONTATO

Temperatura	Embalagem	Código
30÷90° C	1 unidade	02012040
0÷60° C	1 unidade	02012038

• Campo de regulagem	30 °C à 90 °C ± 3 / 0 °C à 60 °C ± 3
• Temperatura máxima	105 °C
• Corrente de contato	250V 10(2)A
• Diferencial	6 °C

(*) COMPLETO, ACOMPANHA 3 SONDAS PTC + 125 °C POR TDI

TERMOSTATO MECÂNICO COM BULBO
PARA AMBIENTES INTERNOS

Descrição	Embalagem	Código
Termostato de parede	1 unidade	02016014

ORIENTAÇÕES DO FABRICANTE

Para o correto funcionamento dos produtos e a finalidade de garantia, deve-se observar o seguinte:

- A instalação e manutenção dos produtos deve ser feita por profissional treinado e capacitado;
- Respeitar as orientações da Emmeti e os procedimentos básicos de instalação, manuseio e aplicação de cada produto, conforme suas características técnicas, normas e/ou regulamentos quando existentes e caso aplicáveis;
- Todos os acessórios e as ferramentas necessárias para a correta instalação dos produtos, tal como os Sistemas Multicamada Emmeti, devem ser originais ou indicados expressamente pela Emmeti;
- Os Sistemas Multicamada Emmeti, compostos por tubos de alumínio multicamada e conexões adequadas, para instalação hidráulica, inclusive aquecimento/resfriamento de ambientes - GERPEX©, e instalação em redes internas de distribuição de gases combustíveis (GN e GLP) - GASPEX©, são projetados e fabricados em total conformidade com os requisitos previstos em normas internacionais, bem como são certificados por prestigiosas instituições independentes, reconhecidas mundialmente, através de acordos de acreditação internacional.
- Em caso de acidentes ou sinistros com produtos, envolvendo danos materiais, o consumidor deverá comunicar imediatamente a EMMETI, dentro de 3 (três) dias úteis contados da ocorrência, bem como não alterar a situação do ambiente, para que o Departamento Técnico e/ou perito indicado pela EMMETI adote as providências necessárias, como vistoria do local e envio do produto para avaliação, inclusive sob pena de exclusão de garantia complementar.
- A garantia dos produtos não cobre defeitos por desgaste natural das peças ou equipamentos, pelo seu uso normal. Os mesmos deverão ser substituídos ou submetidos a revisões periódicas, conforme determinado pela Emmeti e por conta do cliente.
- A Emmeti não se responsabiliza pela instalação ou uso inadequado dos produtos, bem como pela elaboração de projetos.
- O não cumprimento das disposições acima, bem como a exposição dos produtos a condições impróprias de ambiente e do fluído, tais como água contaminada, infiltrações ou quaisquer outras condições que coloquem em risco os produtos, anulam a garantia concedida.

Para informações sobre produtos e prazos de garantia complementar, consulte o Departamento Técnico, nos telefones 0800 77 00 383 ou (11) 2955-4963.

Respeite o Meio Ambiente
Materiais recicláveis devem ser descartados em recipientes diferentes de acordo com as normas vigentes.

Emmeti Copyright
Todos os direitos reservados. Esta publicação e seu conteúdo não podem ser reproduzidos sem permissão por escrito da Emmeti.

As informações expressas nesta publicação estão sujeitas a alterações a qualquer momento, por motivos técnicos e/ou comerciais. A Emmeti não se responsabiliza por eventuais erros ou informações inexatas.

Vendas somente no atacado, sujeito a disponibilidade de estoque.
Fotos meramente ilustrativas. Esta tabela é válida até a publicação de uma próxima tabela, cancelando e substituindo as anteriores.

A Emmeti não se responsabiliza pela elaboração de projetos hidráulicos ou pela instalação de seus produtos.
Os serviços de projeto e instalação deverão ser executados por empresas e profissionais devidamente capacitados e de acordo com as orientações da Emmeti sobre seus produtos.
As orientações podem ser encontradas nos Manuais Técnicos, nos Catálogos de Produtos ou no site www.emmeti.com.br.
Para outras informações consulte nossa Área Técnica, no fone 0800 77 00 383 e (11) 2955 4963.

EMMETI
Sfera Comercial e Importadora Ltda.
Rua Antônio Fonseca, 675 - Vila Maria
São Paulo - Brasil - CEP 02112-010

VENDAS FONE: 0800 77 00 383
EMMETI BRASIL: 11 2955.4963
www.emmeti.com.br